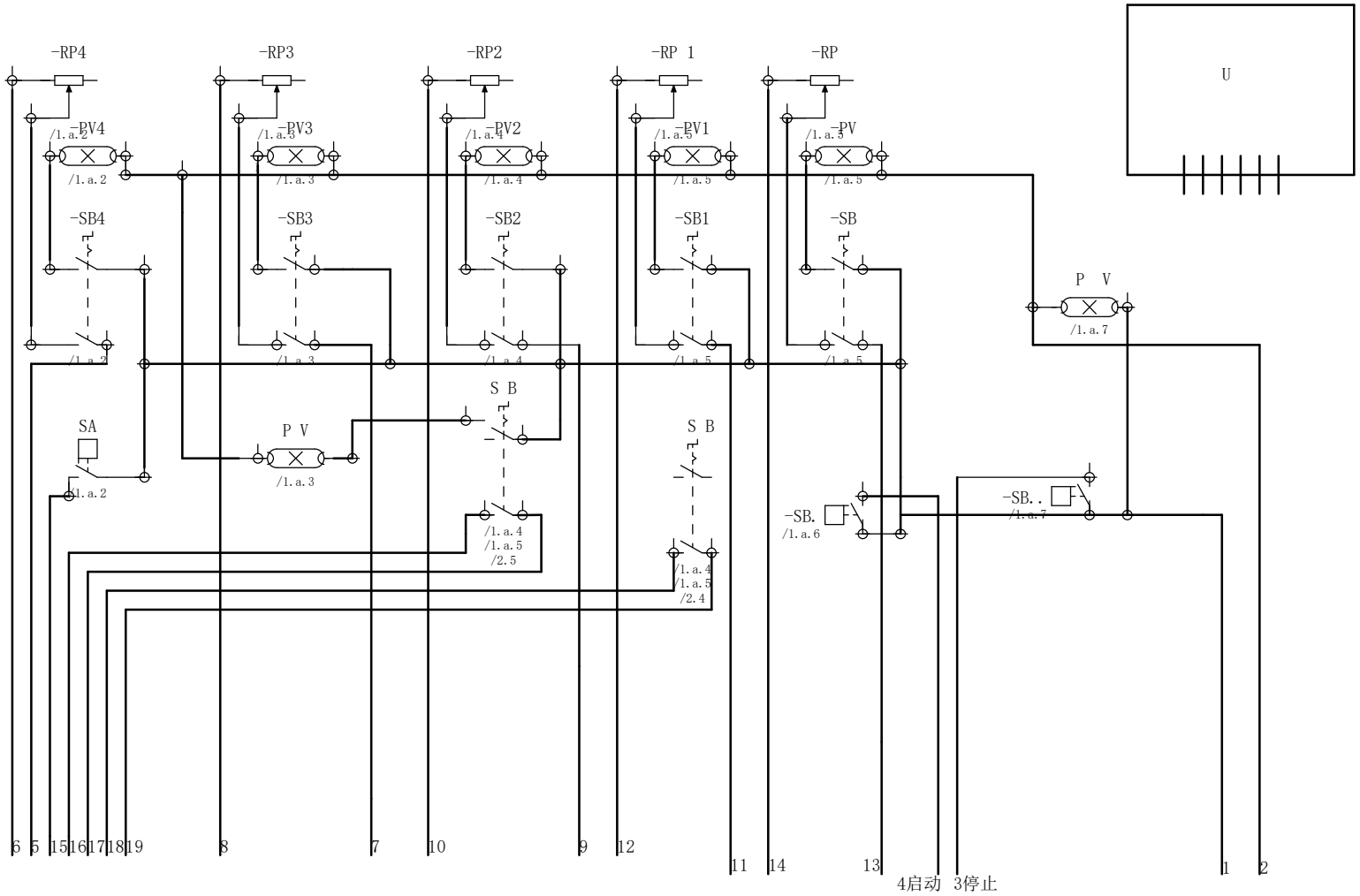

1.a

			日期	2025/9/12/周五	EPLAN	EPLAN Software & Service GmbH & Co. KG			=	
			校对	ADMINISTRATOR	带 GB 标准标识结构的项目模板				+	
			审核					GB_tp1001	页数	2
修改	日期	姓名	原始项目		替换	替换人			页	3/3